Ferraillages semelle filante - chainage bas et attente poteau

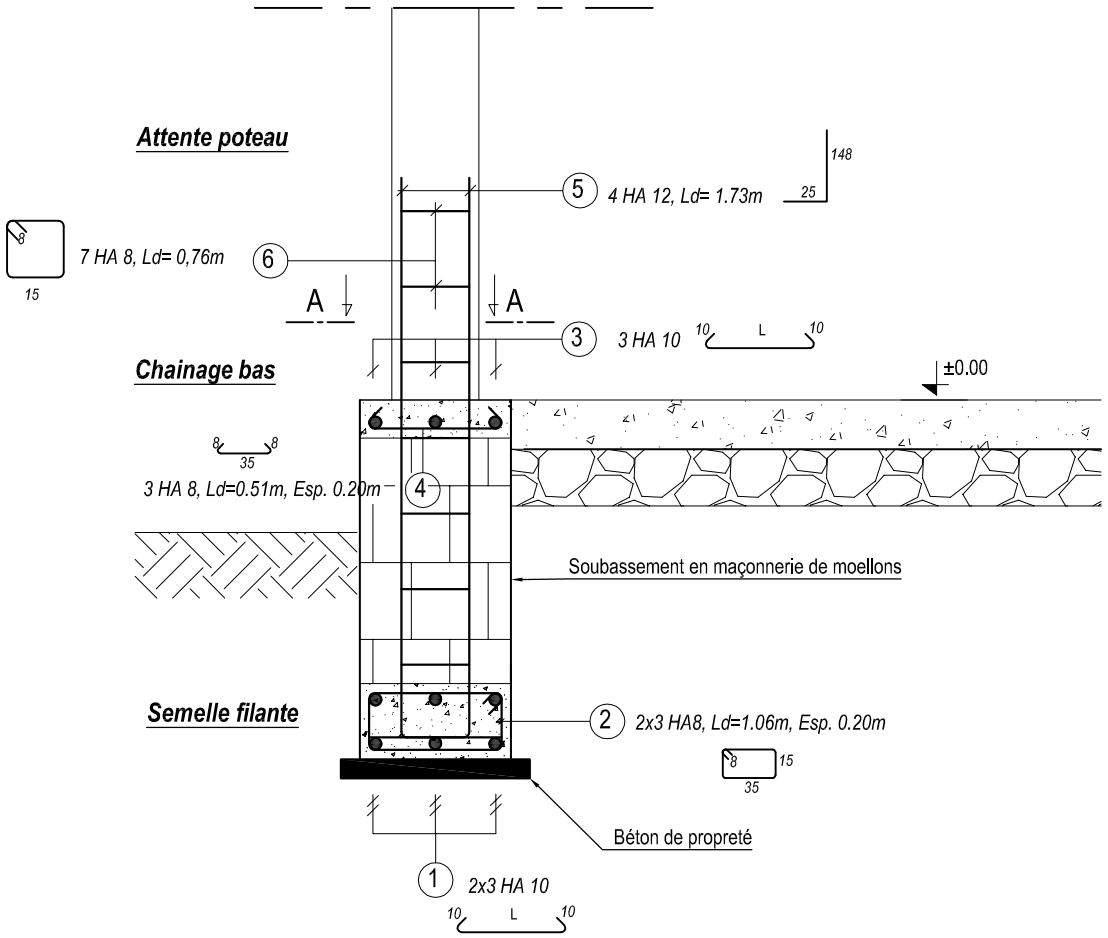

COUPE A-A

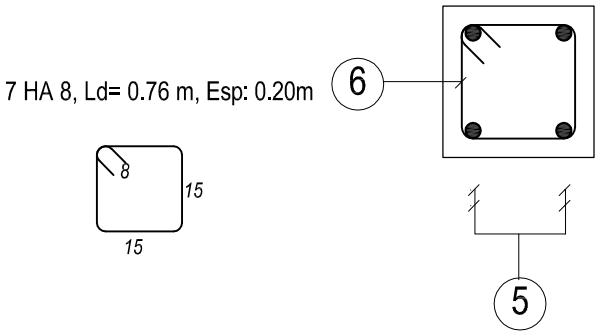

Travaux de Construction/Réhabilitation et d'Extension des bureaux des unités régionales de gestion du programme AFAFI-NORD		
Site : Sambava	DOSSIER D'APPEL D'OFFRES	
Plans de ferraillage : Semelle filante et chainage bas		
Mai 2021	Plan N°:fer_1	Echelle:1/10 - 1/20

Ferraillage poteau

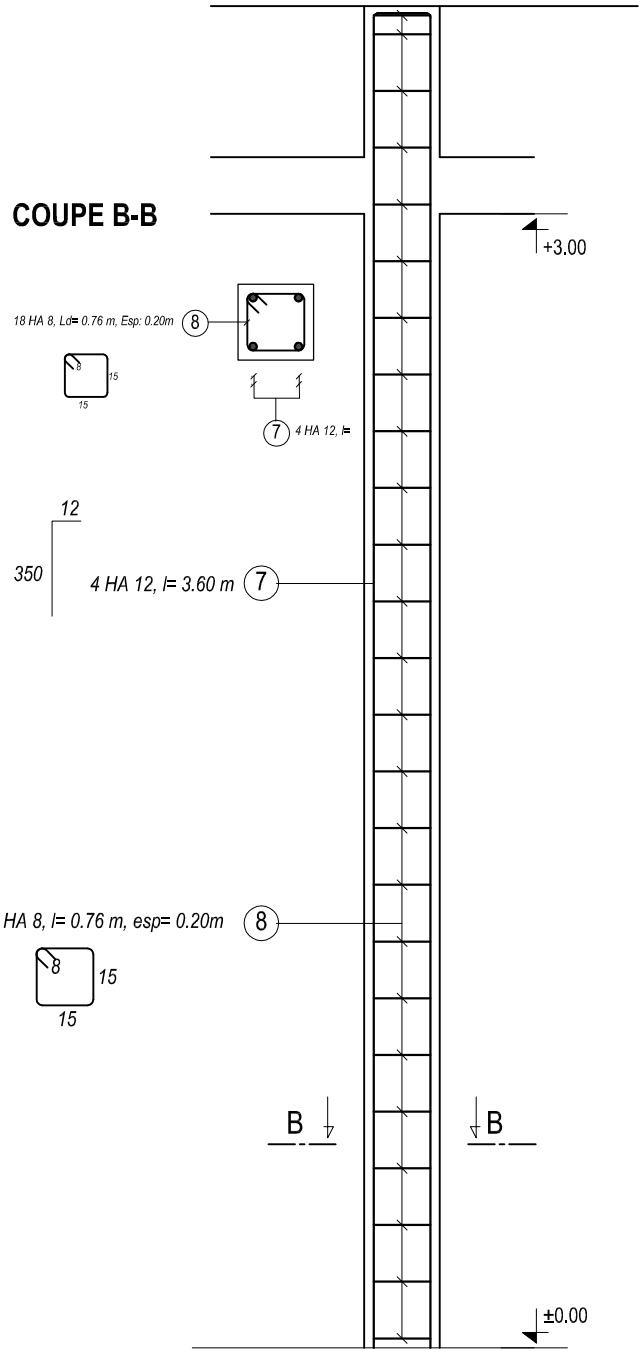

Linteau auvent

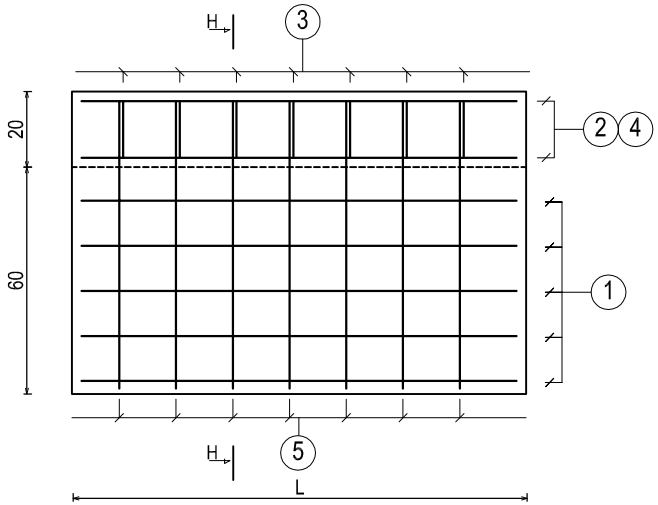

Appui de baie

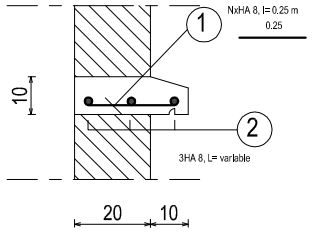

COUPE H-H

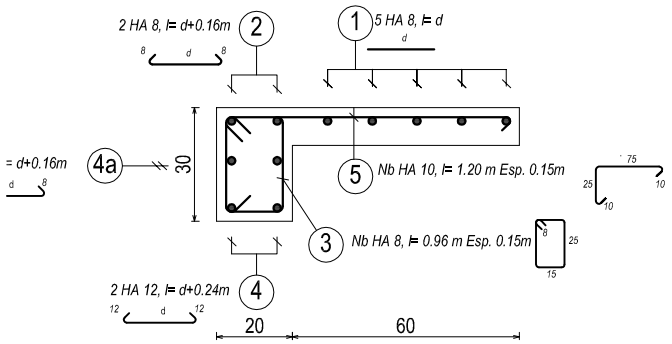

Travaux de Construction/Réhabilitation et d'Extension des bureaux des unités régionales de gestion du programme AFAFI-NORD		
Site : Sambava	DOSSIER D'APPEL D'OFFRES	
Plans de ferraillage : Poteaux - Appui de baie - Linteau auvent		
Mai 2021	Plan N°:fer_2	Echelle: 1/20

Ferraillage linteau de 50cm

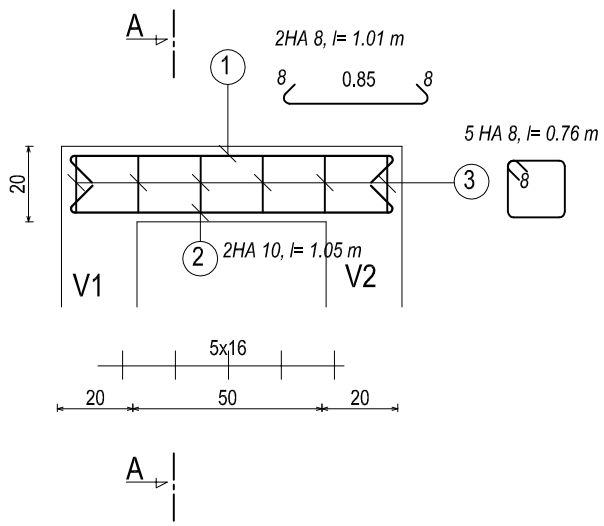

Ferraillage linteau de 75cm

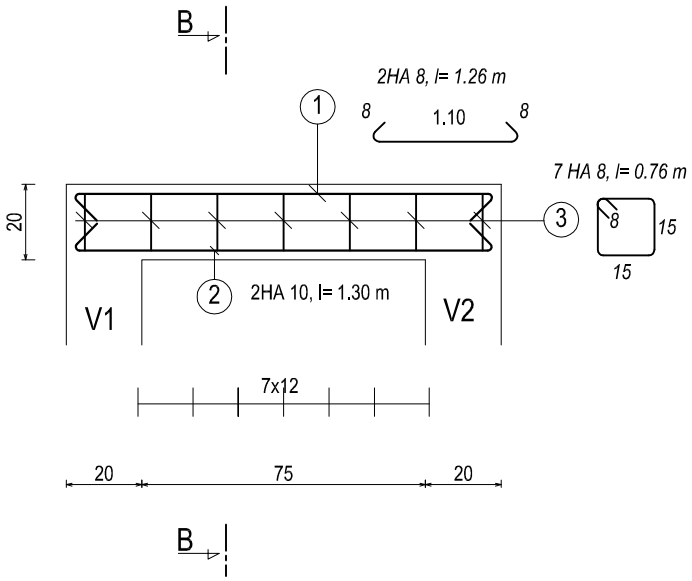

Ferraillage linteau de 90cm

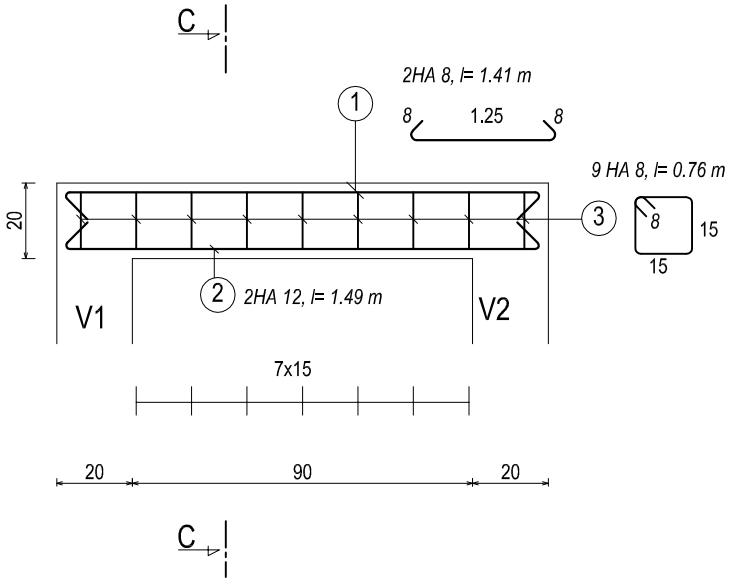

Ferraillage linteau de 120cm

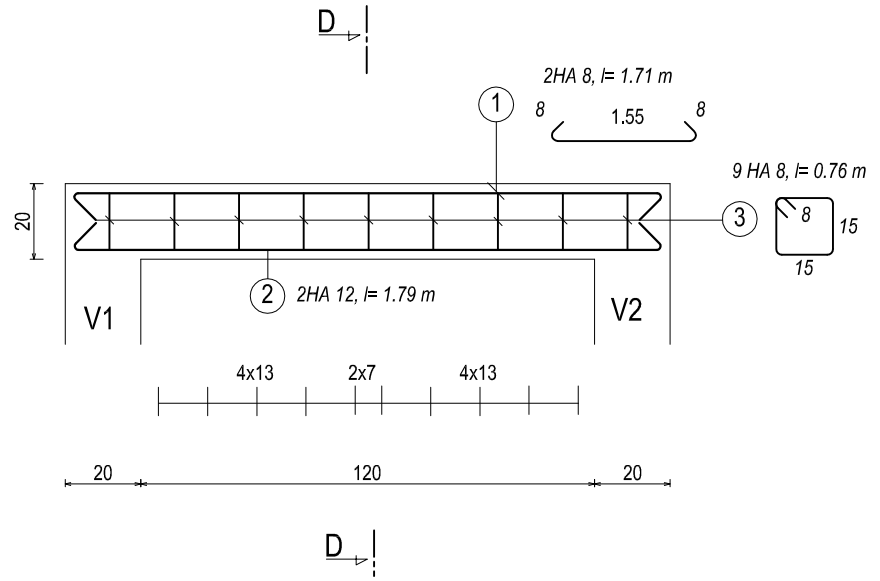

COUPE A-A

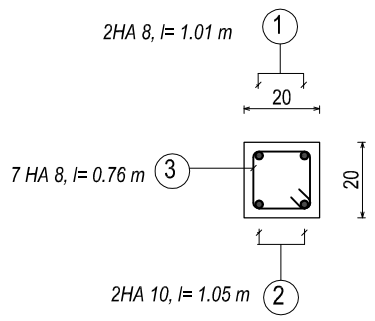

COUPE B-B

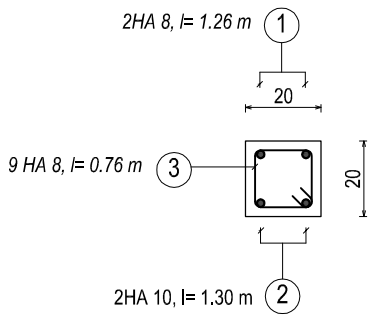

COUPE C-C

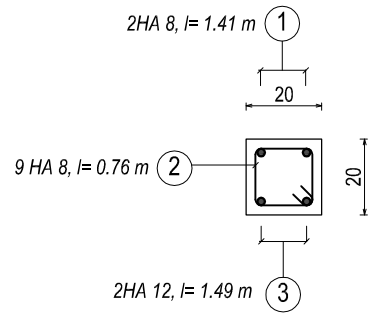

COUPE D-D

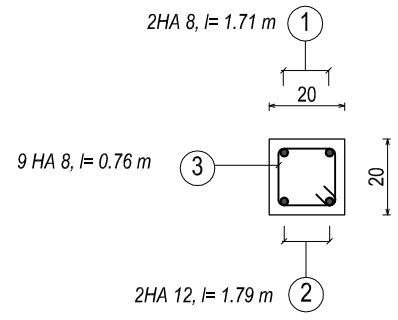

Ferraillage linteau de 130cm

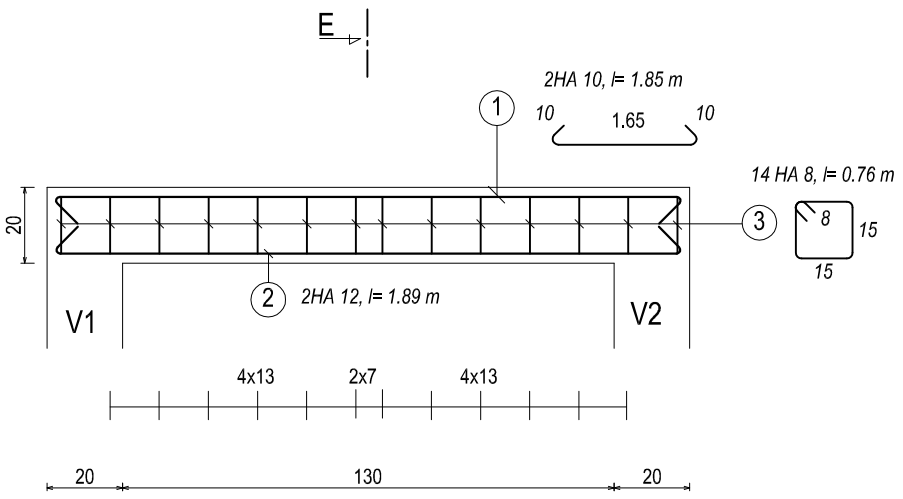

Ferraillage linteau de 150cm

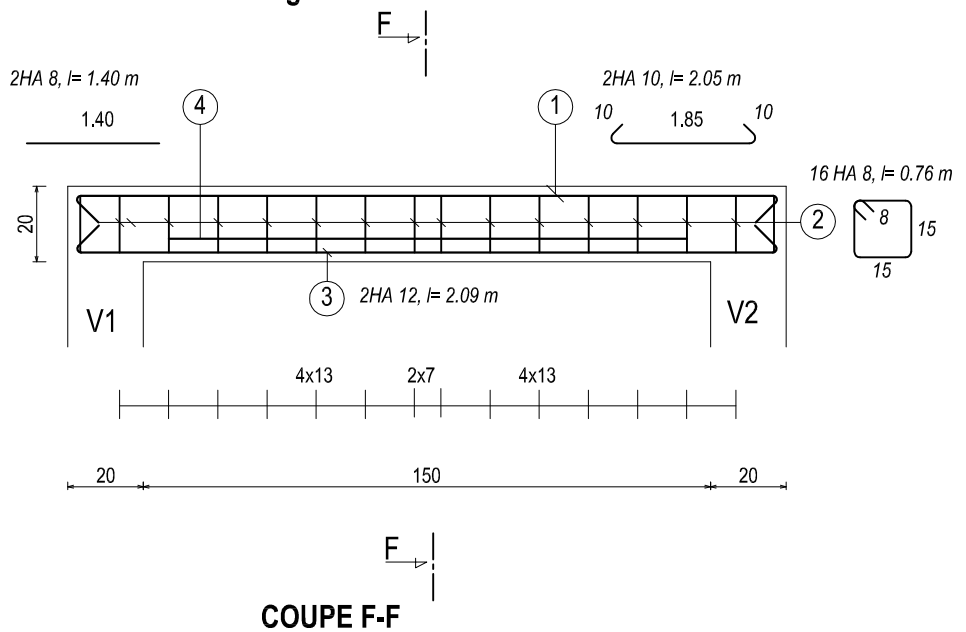

COUPE E-E

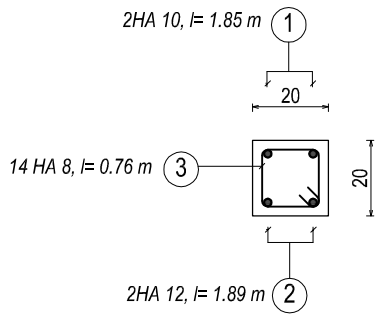

COUPE F-F

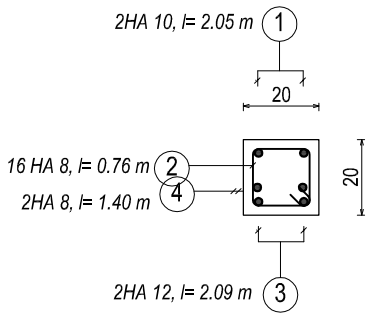

Travaux de Construction/Réhabilitation et d'Extension des bureaux des unités régionales de gestion du programme AFAFI-NORD		
Site : Sambava	DOSSIER D'APPEL D'OFFRES	
Plans de ferraillage : Linteaux		
Mai 2021	Plan N°:fer_3	Echelle:1/10 - 1/20

Ferraillage linteau de 250cm

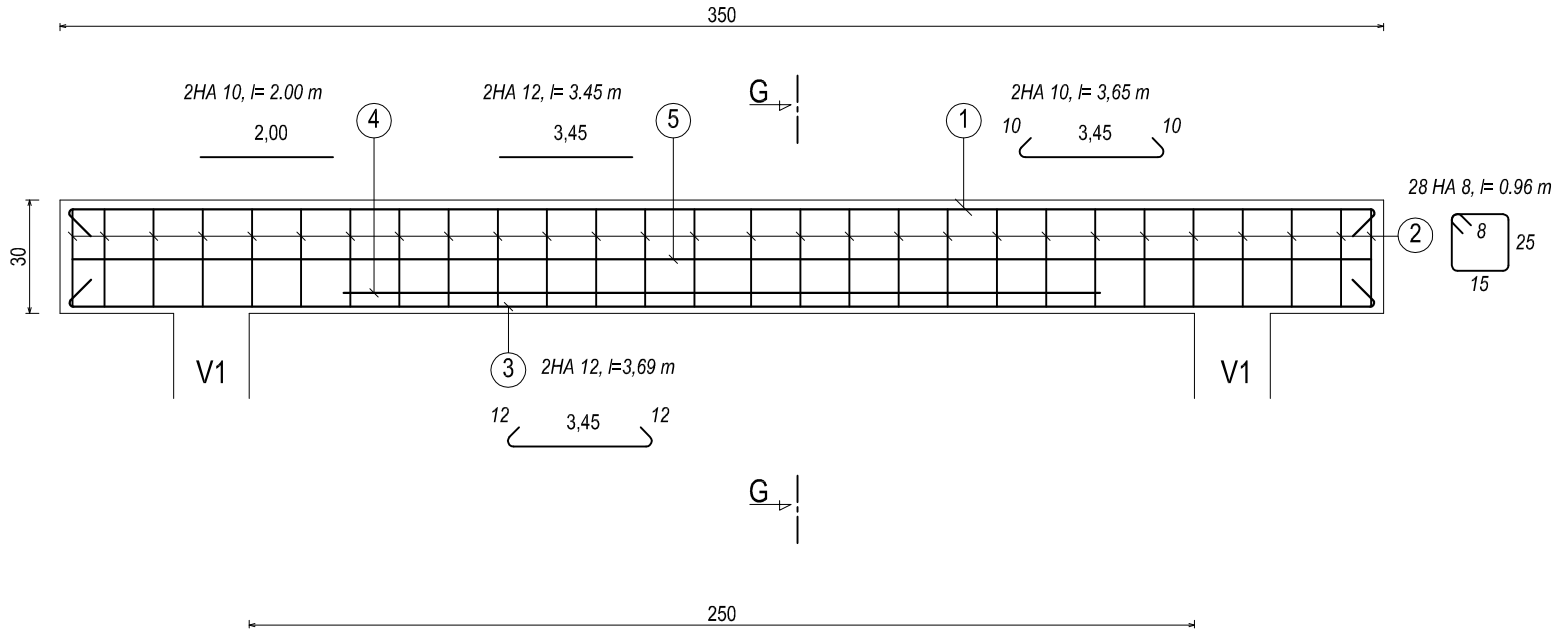

COUPE G-G

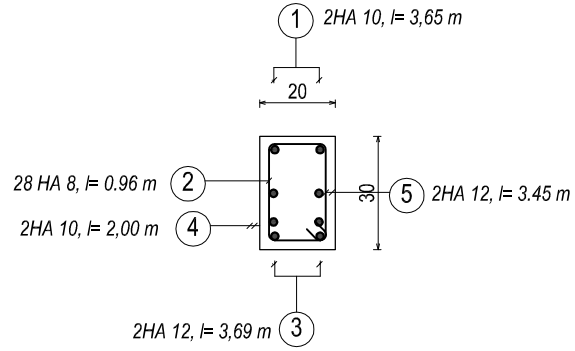

Travaux de Construction/Réhabilitation et d'Extension des bureaux des unités régionales de gestion du programme AFAFI-NORD		
Site : Sambava	DOSSIER D'APPEL D'OFFRES	
Plans de ferraillage : Linteaux		
Mai 2021	Plan N°:fer_4	Echelle: 1/20

Ferraillage chainage : Files a et d

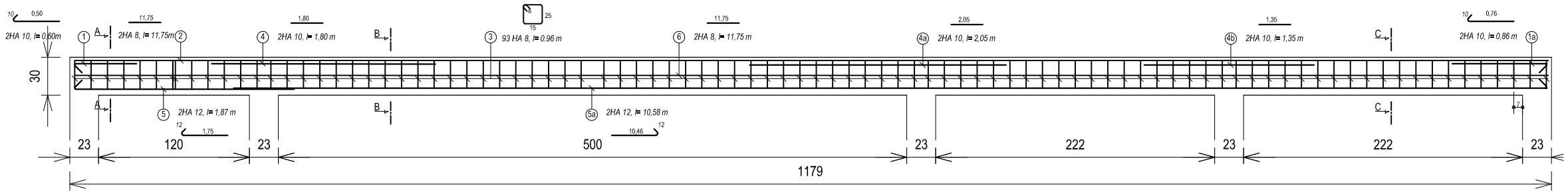

COUPE A-A

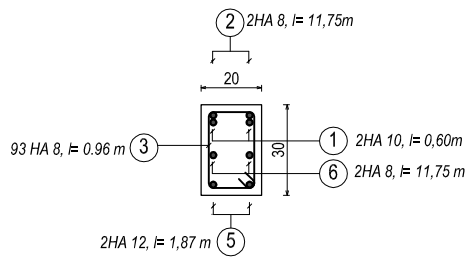

COUPE B-B

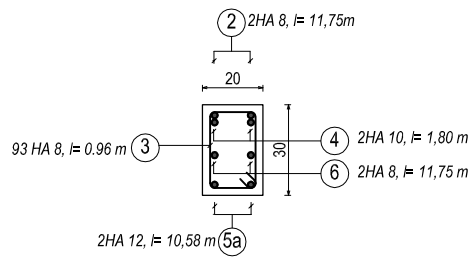

COUPE C-C

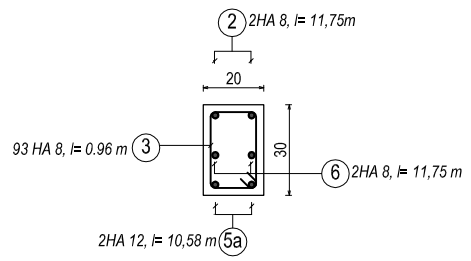

Ferraillage chainage : Files 7 et b

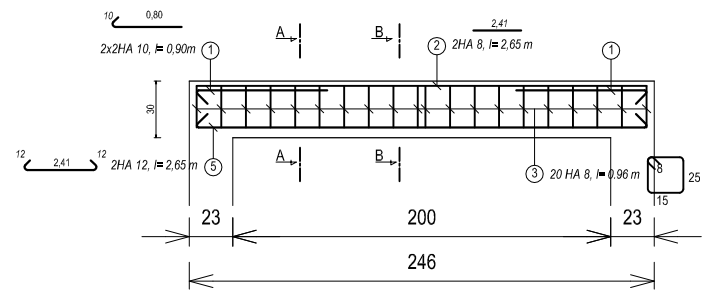

COUPE A-A

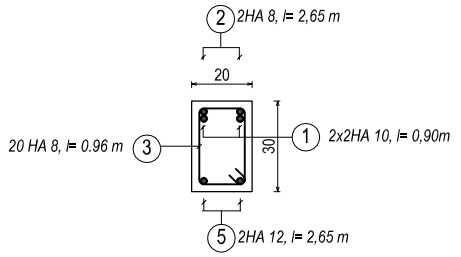

COUPE B-B

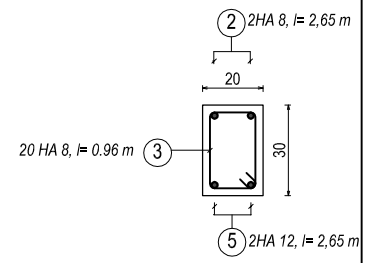

Ferraillage chainage : File a1

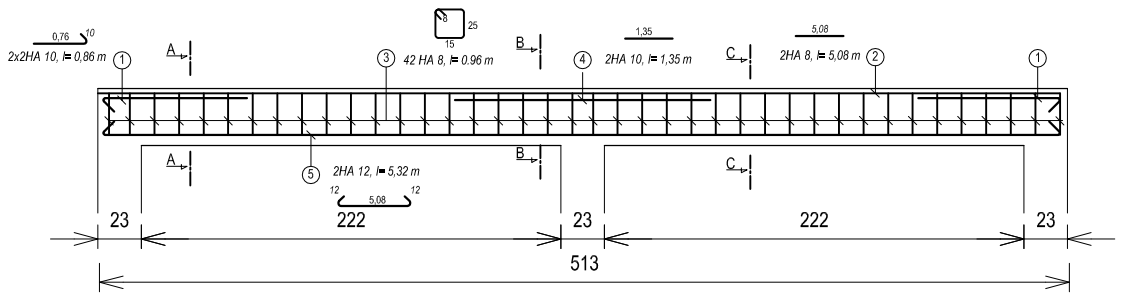

COUPE A-A

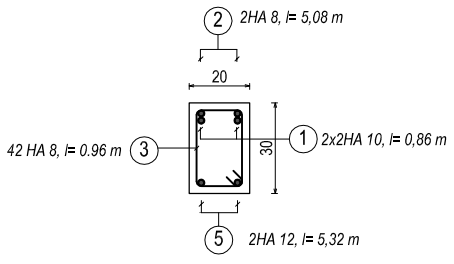

COUPE B-B

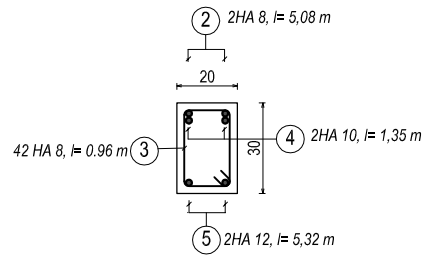

COUPE C-C

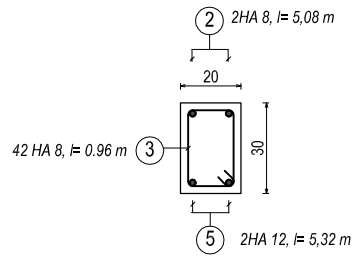

Poutre horizontale: File 5

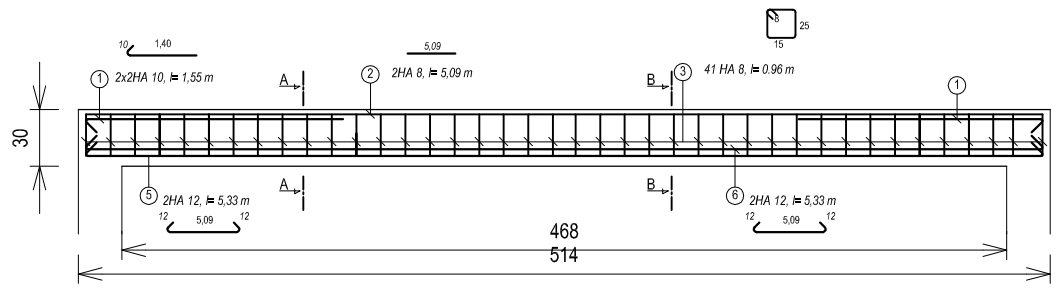

COUPE A-A

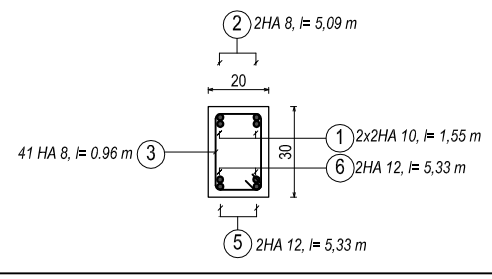

COUPE B-B

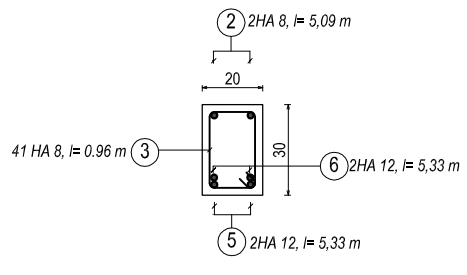

Ferraillage chainage : Files 6,8,10,11

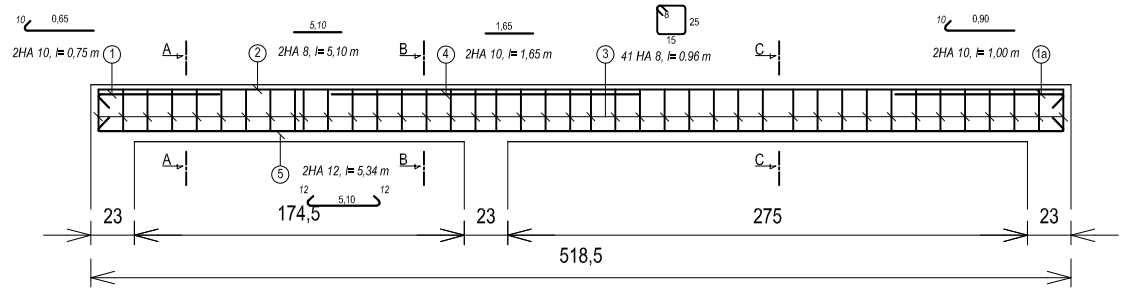

COUPE A-A

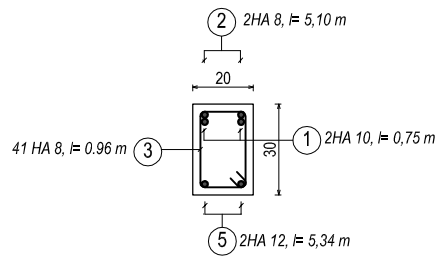

COUPE B-B

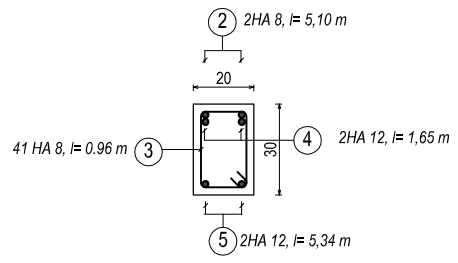

COUPE C-C

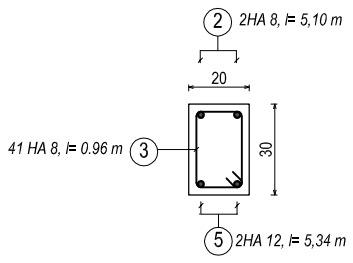

Travaux de Construction/Réhabilitation et d'Extension des bureaux des unités régionales de gestion du programme AFAFI-NORD

Site : Sambava	DOSSIER D'APPEL D'OFFRES
Plans de ferraillage extension bureau : Chaînages horizontaux - Poutre	
Mai 2021	Plan N°:fer_5 — Echelle: 1/40

Coupes chainage rampant et acrotère

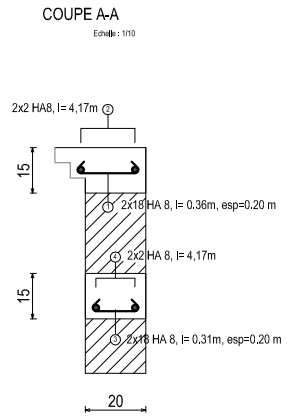

Console

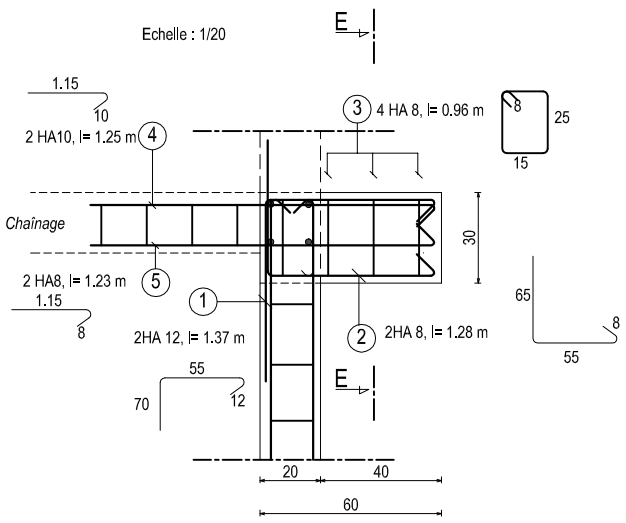

Paillasse

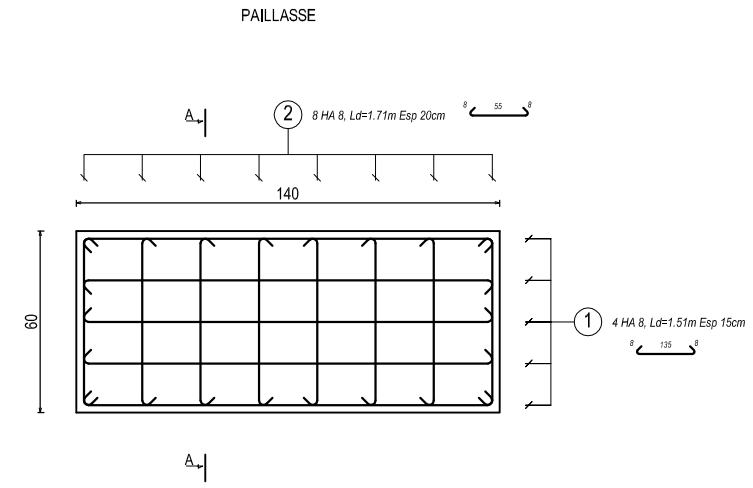

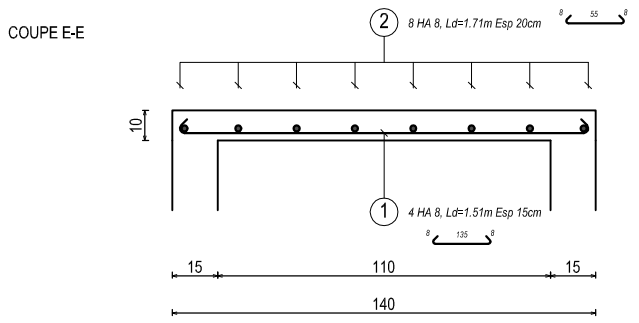

Toiture terrasse

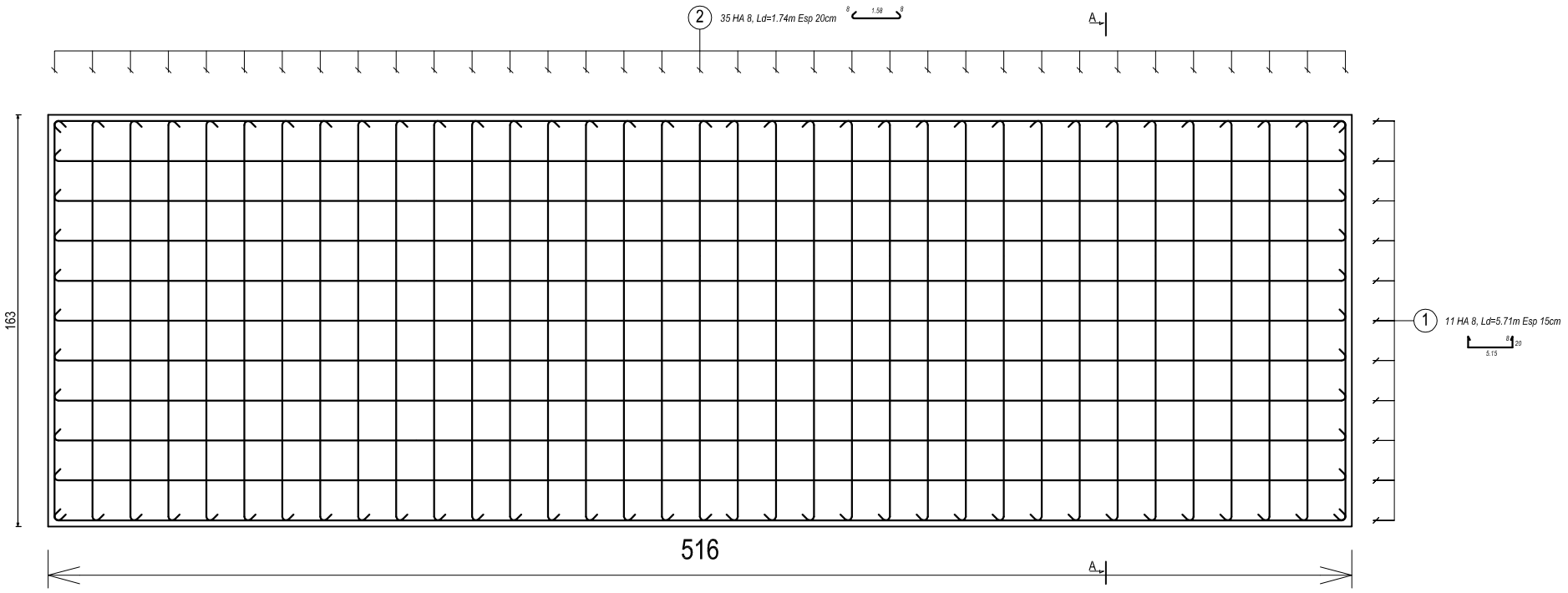

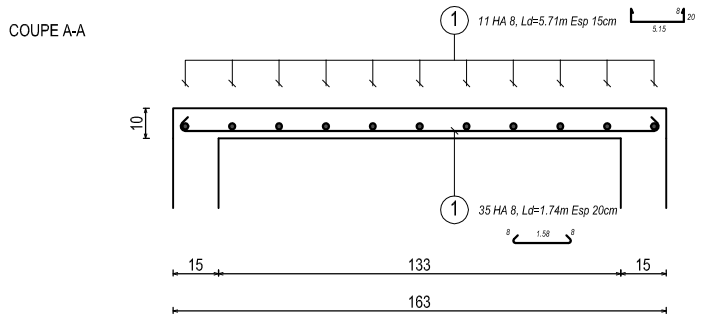

Travaux de Construction/Réhabilitation et d'Extension des bureaux des unités régionales de gestion du programme AFAFI-NORD		
Site : Sambava	DOSSIER D'APPEL D'OFFRES	
Plans de ferraillage : PLANS TYPES		
Mai 2021	Plan N°:fer_6	Echelle: 1/25

Ferraillages poteaux

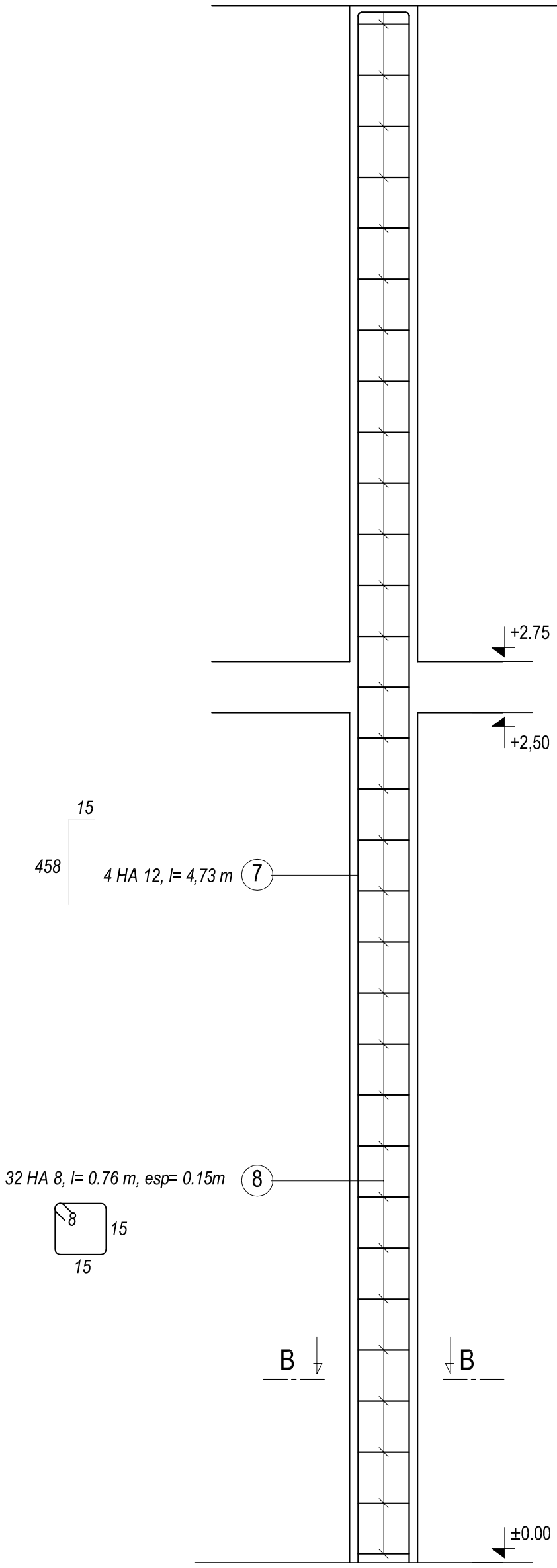

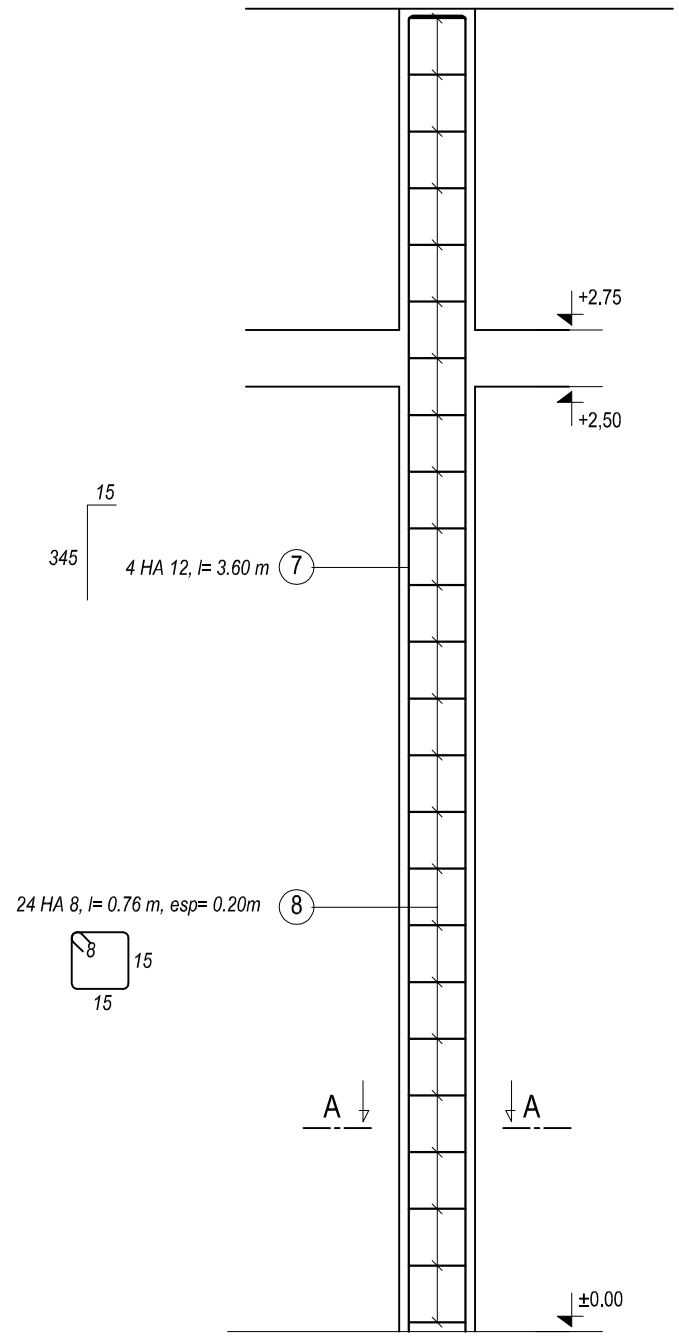

COUPE B-B

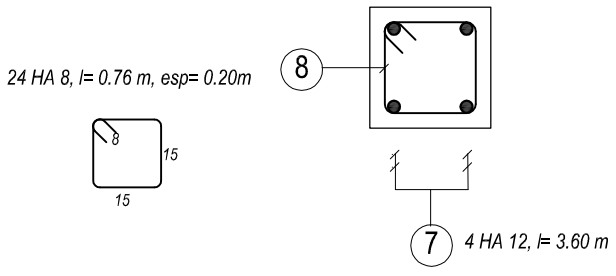

COUPE A-A

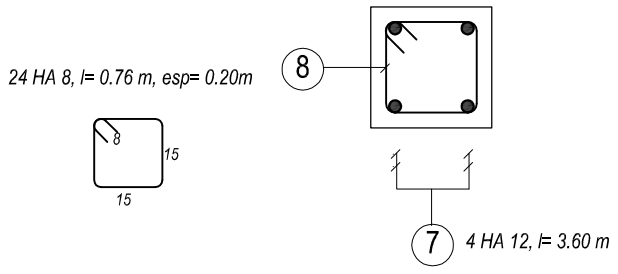

Travaux de Construction/Réhabilitation et d'Extension des bureaux des unités régionales de gestion du programme AFAFI-NORD		
Site : Sambava	DOSSIER D'APPEL D'OFFRES	
Plans de ferraillage Garage : Poteaux		
Mai 2021	Plan N°:fer_7	Echelle: 1/12.5

Ferraillage dallage

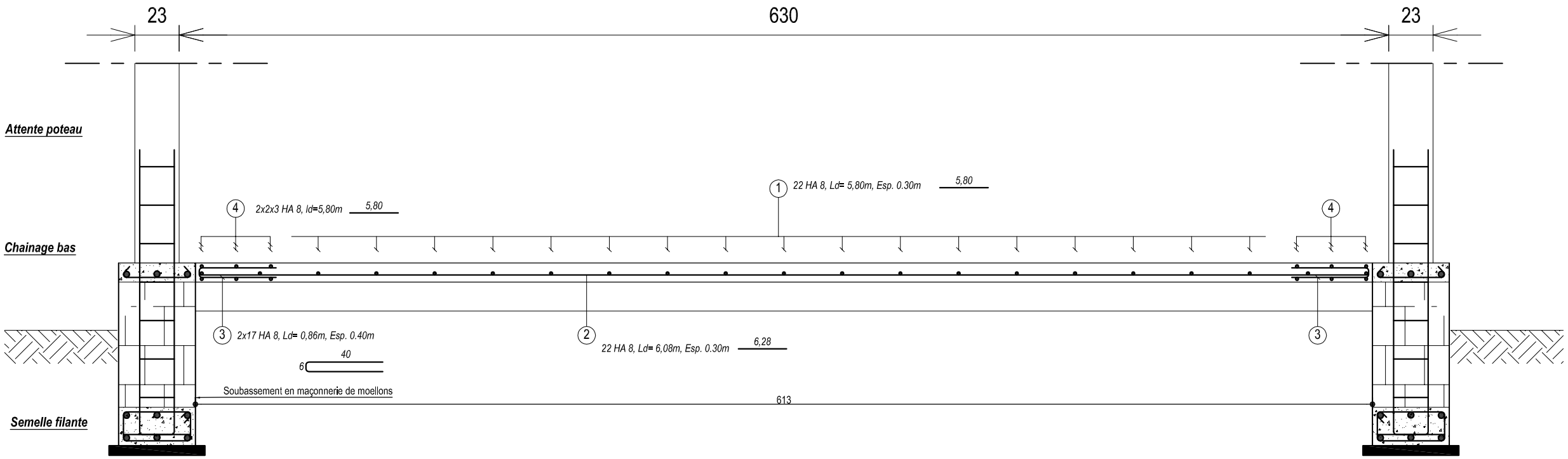

Ferraillage dallage

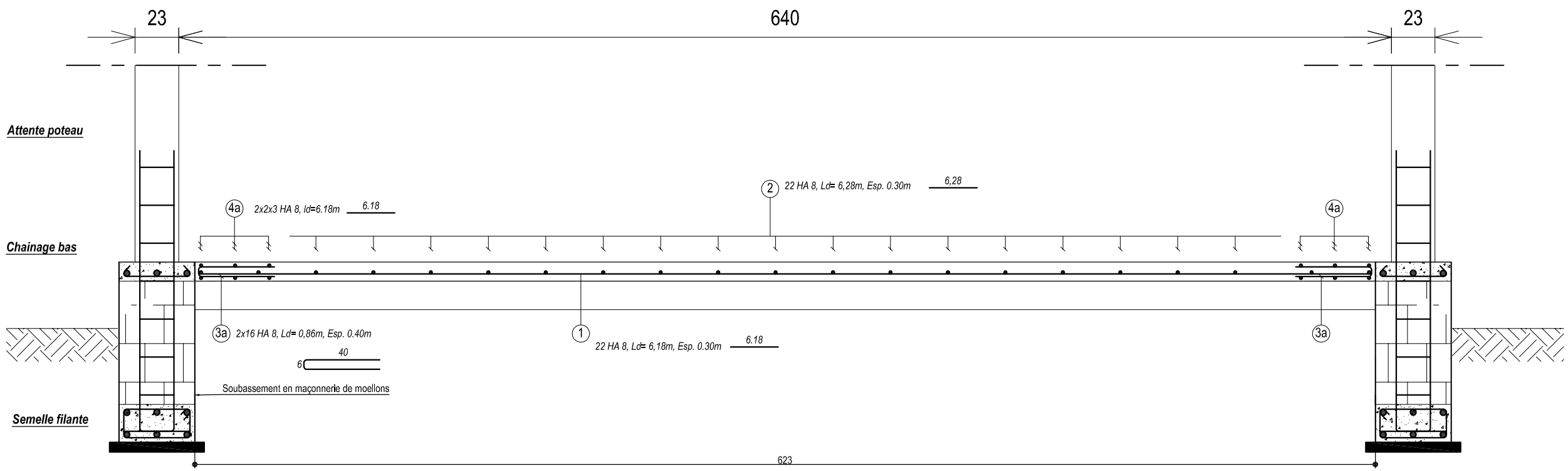

Travaux de Construction/Réhabilitation et d'Extension des bureaux des unités régionales de gestion du programme AFAFI-NORD		
Site : Sambava	DOSSIER D'APPEL D'OFFRES	
Plans de ferraillage garage : Dallages		
Mai 2021	Plan N°:fer_8	Echelle:1/25

Ferraillages poteaux

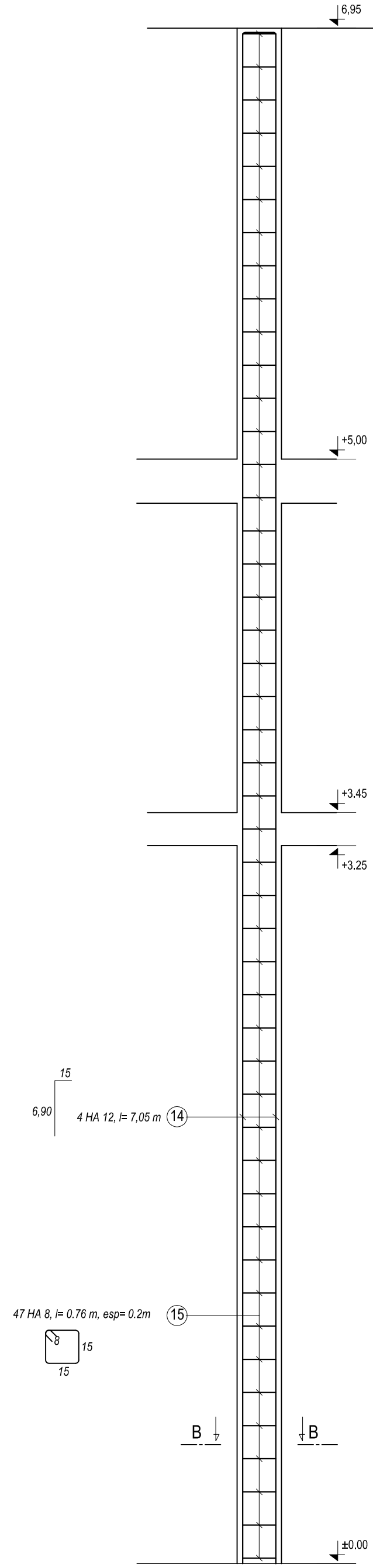

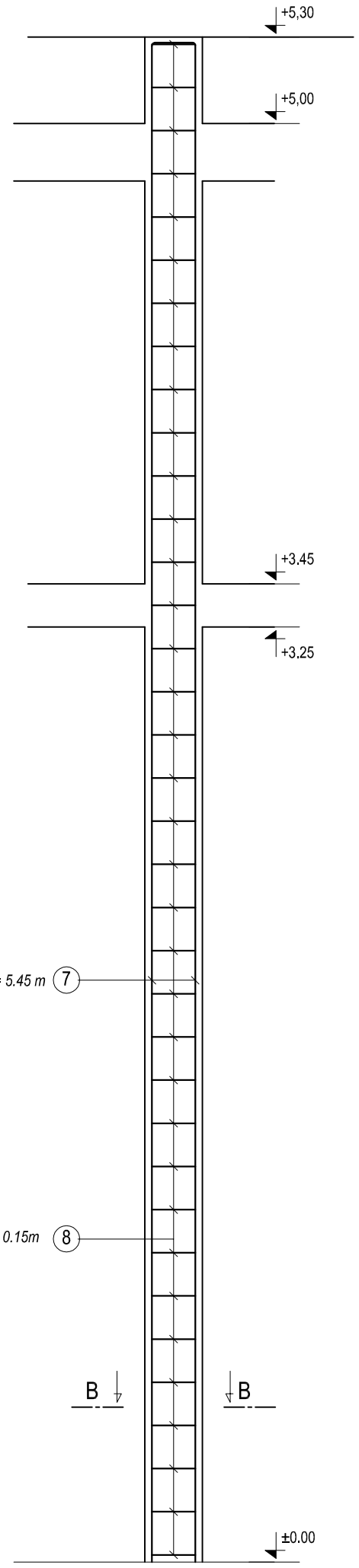

COUPE B-B

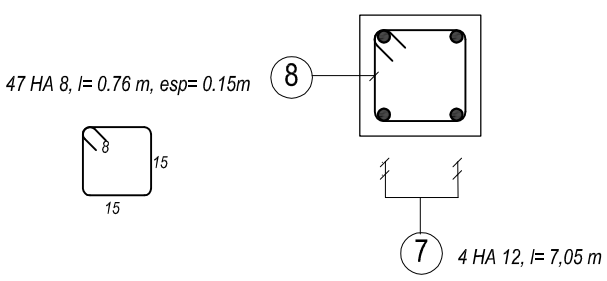

COUPE C-C

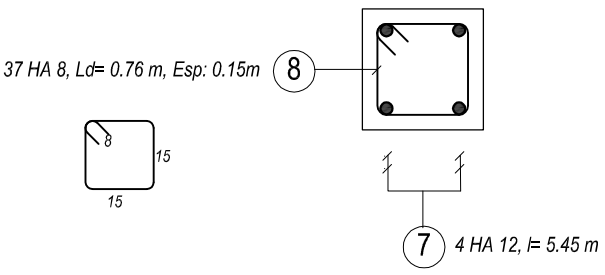

Travaux de Construction/Réhabilitation et d'Extension des bureaux des unités régionales de gestion du programme AFAFI-NORD		
Site : Sambava	DOSSIER D'APPEL D'OFFRES	
Plans de ferraillage hangars de stockage : Poteaux		
Mai 2021	Plan N°:fer_9	Echelle: 1/12.5

Ferraillage dallage stockage Semence

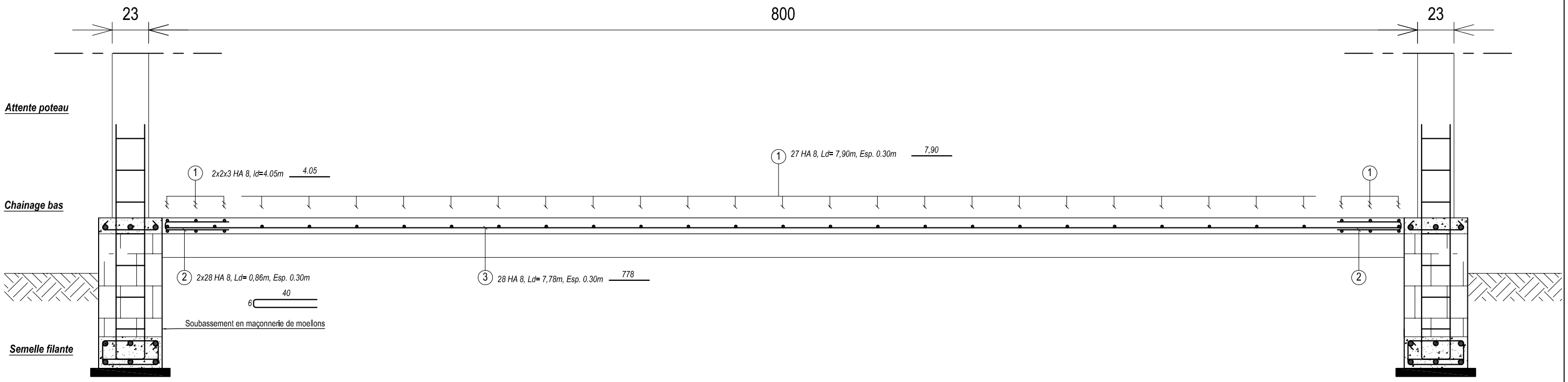

Ferraillage dallage stockage semences

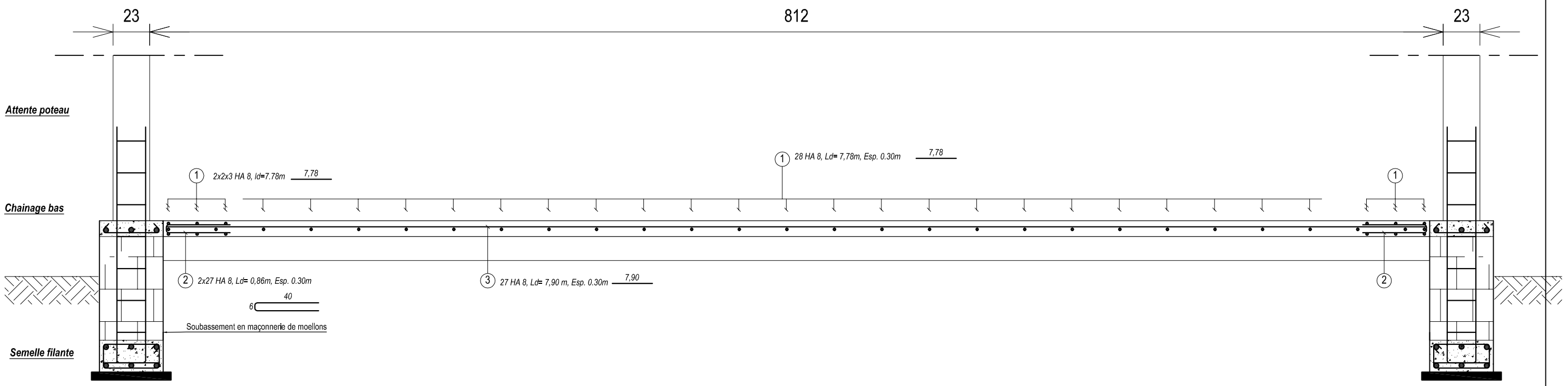

Travaux de Construction/Réhabilitation et d'Extension des bureaux des unités régionales de gestion du programme AFAFI-NORD		
Site : Sambava	DOSSIER D'APPEL D'OFFRES	
Plans de ferraillage hangars de stockages : Dallages		
Mai 2021	Plan N°:fer_10	Echelle:1/25

Ferraillage chainage : axe a

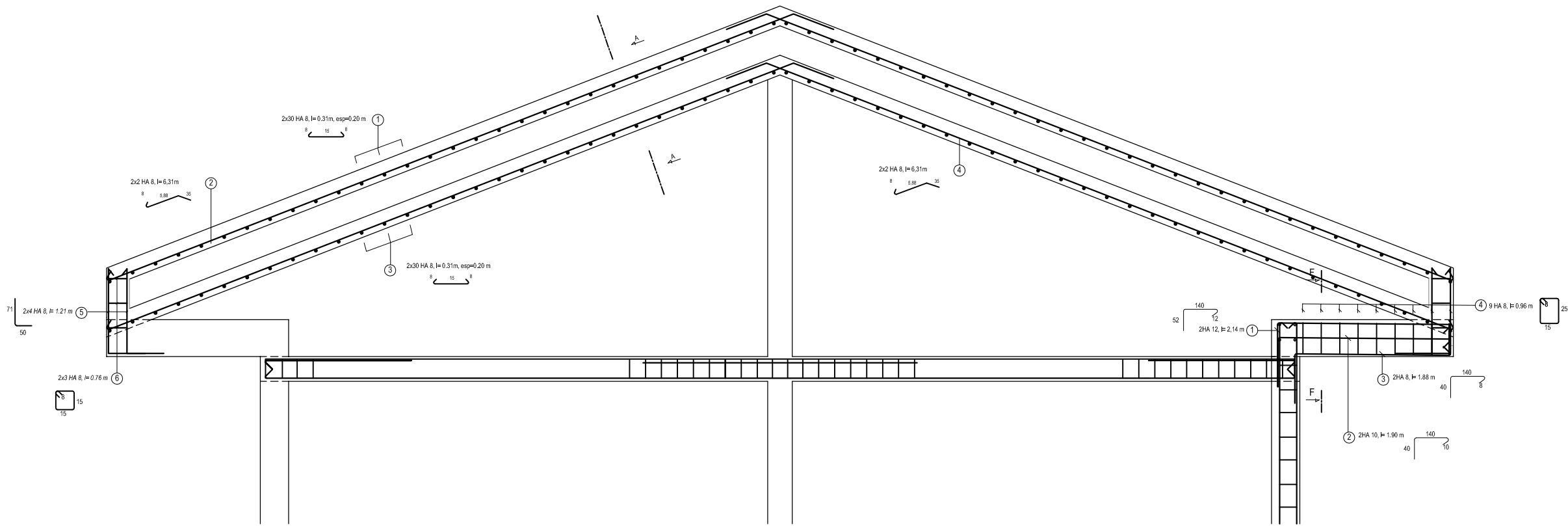

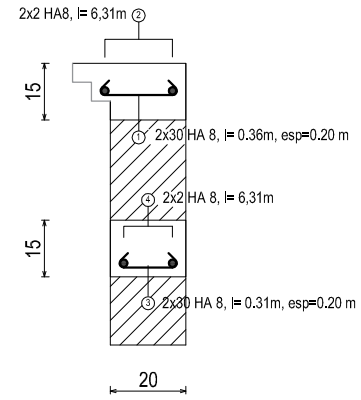

Ferraillage chainage : axe a

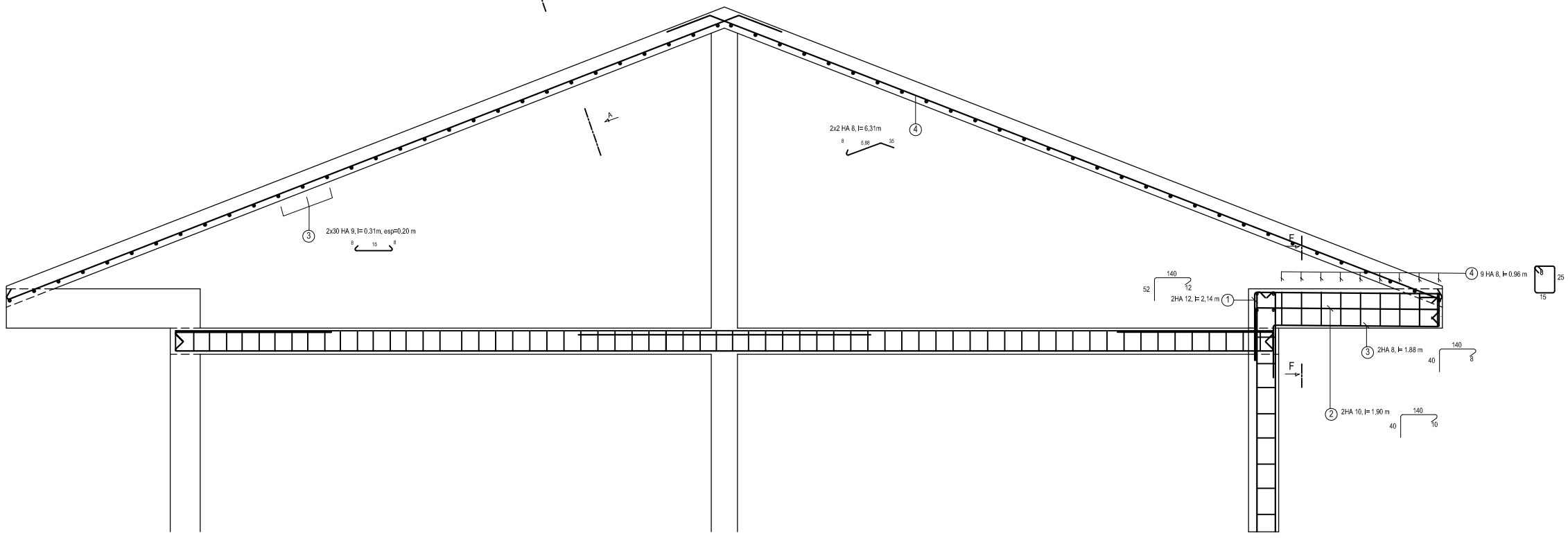

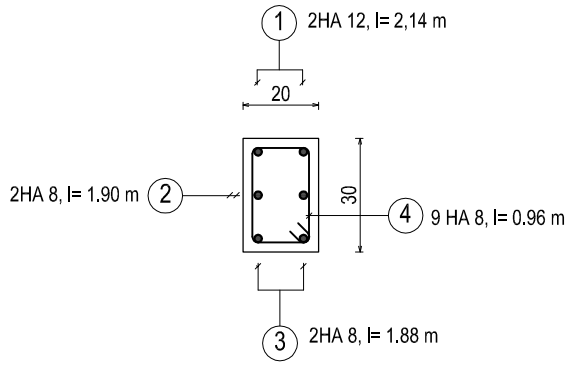

Travaux de Construction/Réhabilitation et d'Extension des bureaux des unités régionales de gestion du programme AFAFI-NORD	
Site : Sambava	DOSSIER D'APPEL D'OFFRES
Plans de ferraillage hangars de stockages : Chaînages rampants- Acroères- Consols	
Mai 2021	Plan N°:fer_11 — Echelle: 1/25 et 1/40

RAMPE

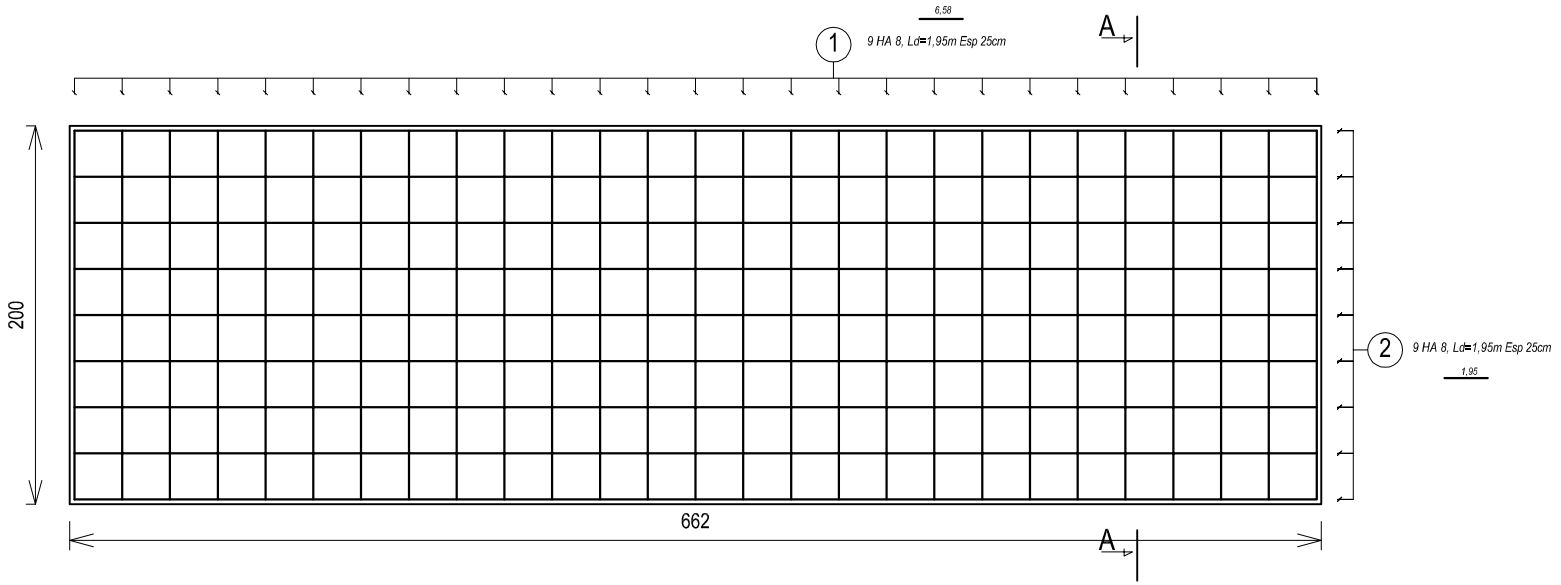

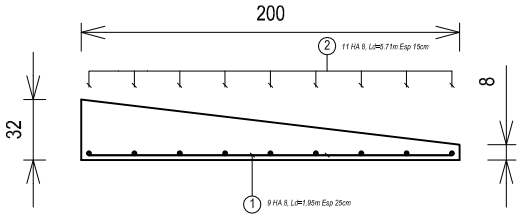

Travaux de Construction/Réhabilitation et d'Extension des bureaux des unités régionales de gestion du programme AFAFI-NORD		
Site : Sambava	DOSSIER D'APPEL D'OFFRES	
Plans de ferraillage Garage : Rampe		
Mai 2021	Plan N°:fer_12	Echelle: 1/40